FIAT 600 MHEV

5ドア/5シート/SUV

(2025年式以降)





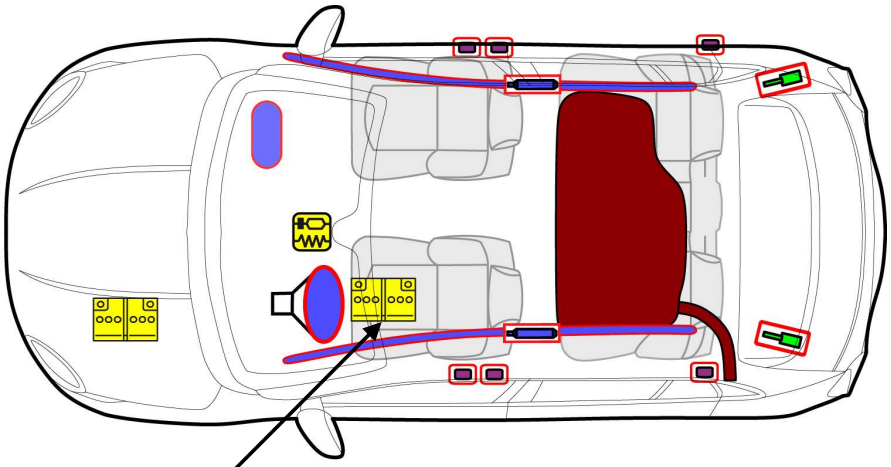

48V
リチウムイオン

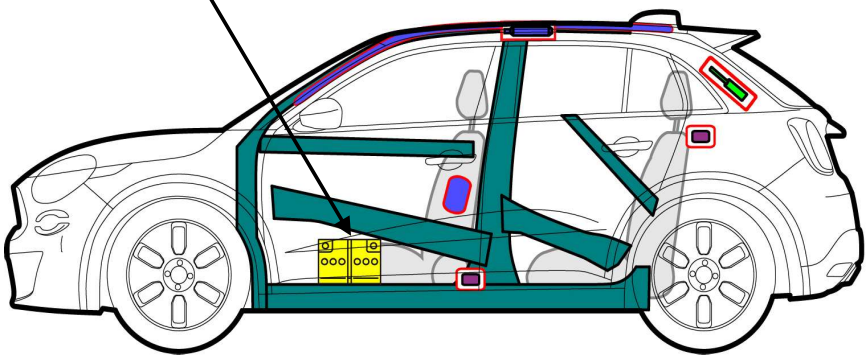

	エアバッグ		貯蔵ガス・インフレータ		シート・ベルト・プリテンショナ		SRS コントロール・ユニット		
			ガス・ストラット/プリロード・スプリング		高強度ゾーン				
	低電圧バッテリ								
					ガソリン/エタノールの入ったフューエル・タンク				

1. 識別方法

エンジン音が聞こえなくても、車両が通電状態でないわけではありません。車両の電源を完全に遮断するまでは、無音状態で動きだしたり、瞬間的に再始動したりすることがあります。適切なPPEを着用してください。



ブランド・ロゴ

モデル名

2. 機能の停止/支持/リフトアップ

機能の停止

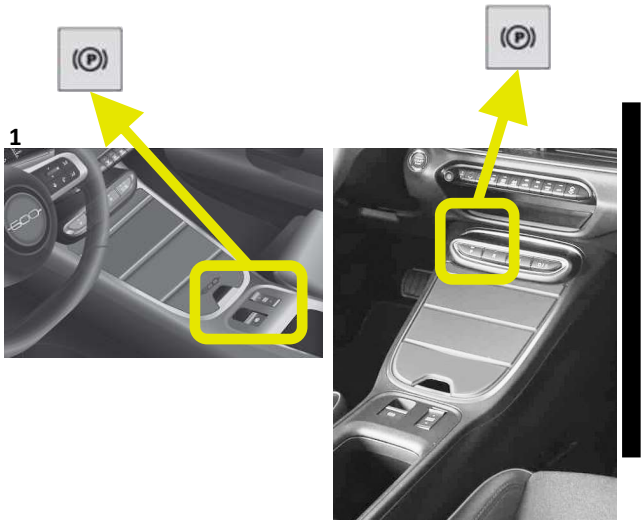

支持/リフト位置

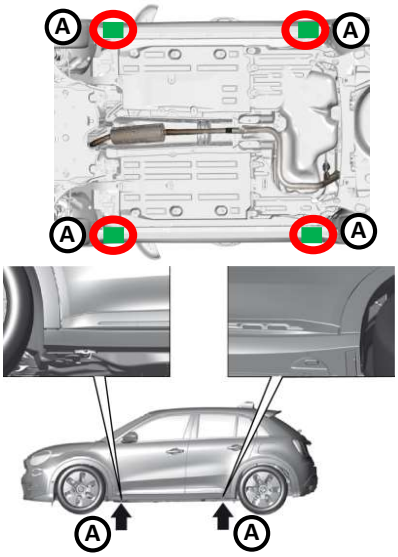

3. 直接的な危険の排除/安全規制

通常の機能停止方法



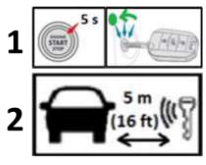

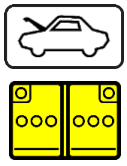

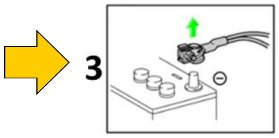

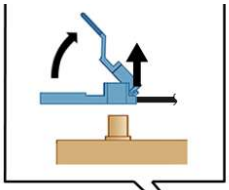

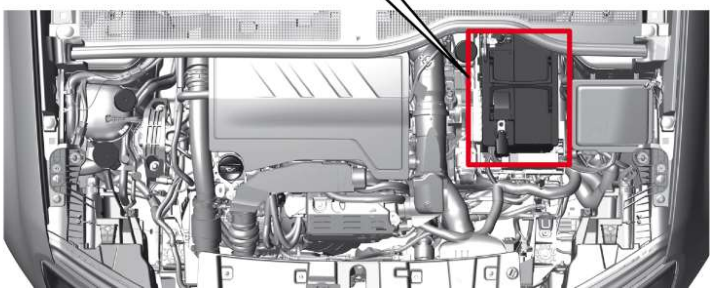

4. 車内へのアクセス



高張力鋼製ボディ

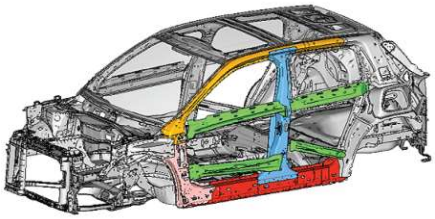

シートの調整

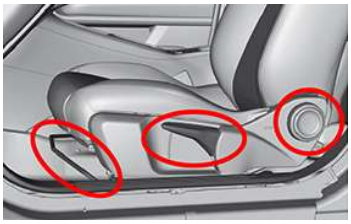

ステアリング・コラムの調整



5. 液体/固体/気体エネルギー貯蔵装置

	12V	
	48V リチウムイオン・バッテリ	
	R-1234yf 465±15 g	
	42L	

バッテリ・パックからクーラントが漏れると、バッテリが不安定な状態になり、熱暴走の危険を伴います。赤外線カメラでバッテリ・パックの温度を確認してください。

6. 火災の場合

大量の水をかけてください

再点火の可能性あり!

7. 水没した場合

3.直接的な危険の排除 / 安全規制

水の排出は、車両を回収してから行ってください。ガスが漏れている場合は、タンク遮断バルブを閉じてください(3を参照)。

8. けん引/輸送/保管

フロント・フックの位置



リヤ・フックの位置

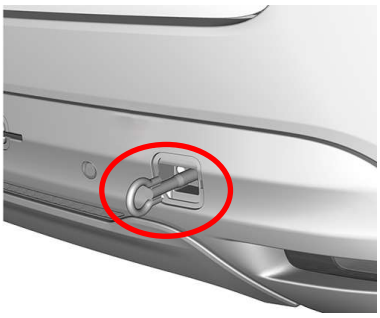

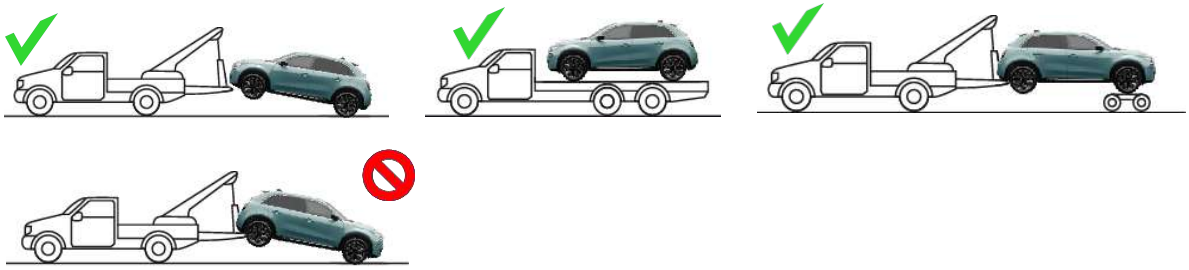

9.その他の重要情報

10.ピクトグラムの説明

	スマート・キーを持ち出す		可燃性
	一般的な警告標識		人体に有害
	エア・コンディショナの構成部品		爆発のおそれ
	第2類液体に分類される燃料を使用する車両		水で消火
IR	赤外線熱カメラを使用する		ボンネット